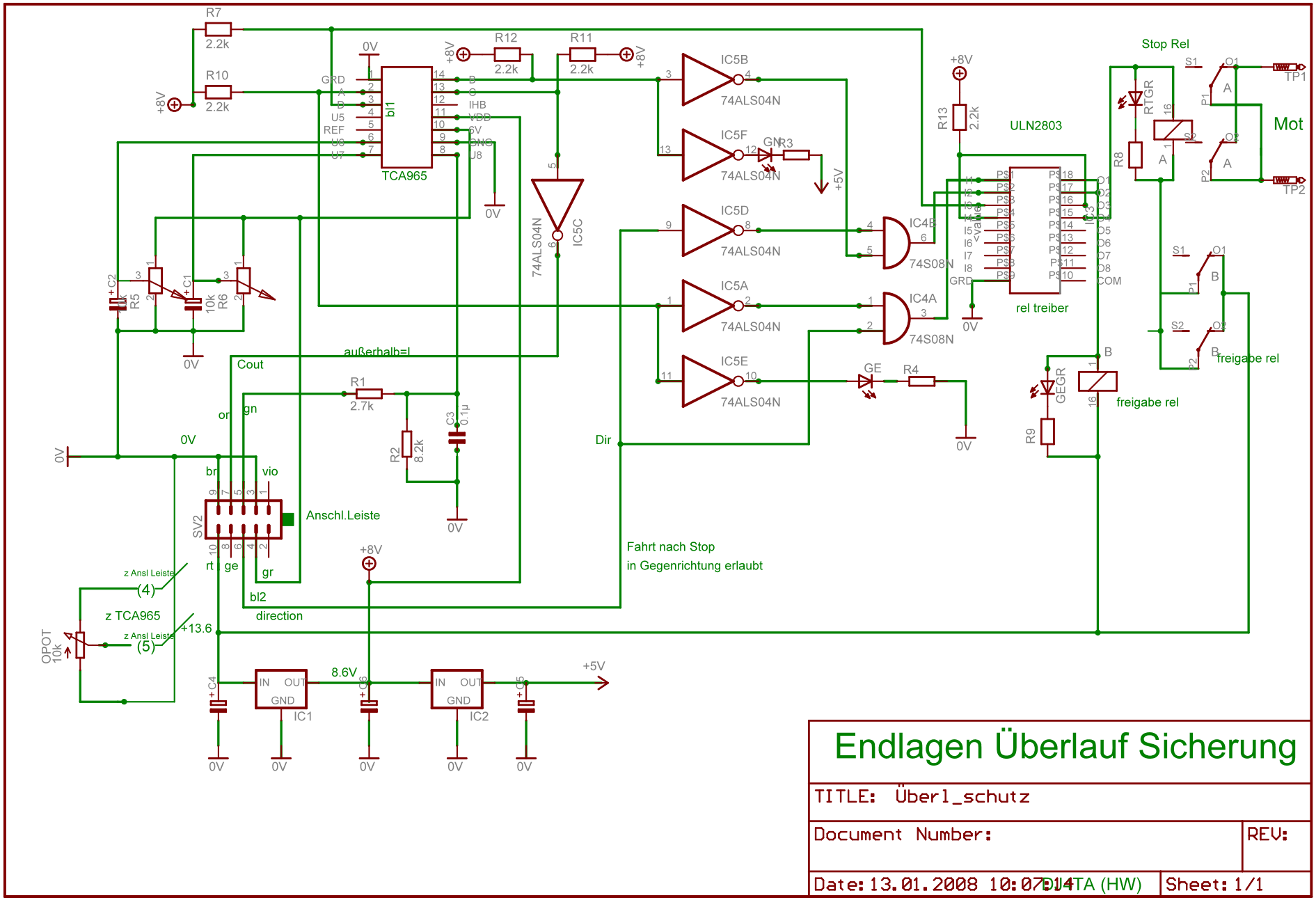

Endlagen Überlauf Sicherung

TITLE: Überl_schutz

Document Number: | REV:

Date: 13.01.2008 10:07:14 | DATA (HW) | Sheet: 1/1

13.01.2008 10:09:32 f=0.94 D:\Dateien v HAUPT_RE\Rest_datein C\EAGLE-4.11\projects\examples\Überl_schutz.sch (Sheet: 1/1)